Ouest Réparations Résines
1230 Route de Changé - RD 162
53240 SAINT JEAN SUR MAYENNE
Tél. : 02 43 68 35 02
E.mail : contact@or53.fr - Site : www.or53.fr
SARL au capital de 24 000 € Siret - RC 330 825 191 000 35 APE 515 L
N° TVA FR 06 330 825 191 TVA acquittée sur Encaissement

ÉQUIPEMENTS
MARINE
INDUSTRIE
COLLECTIVITÉS
BÂTIMENT

Systèmes Profilés de Composants
Antidérapants T.V.R

Mélange de résine époxy bi-composants L1328 T.V.R et d'agrégat (corindon blanc ou brun) antidérapantes, anti-glissance, pour sécuriser les ouvrages bois, bétons, métaux etc. : passerelle, escalier, ponton, rampe d'accès, plate-forme, plage de piscine, caillebotis.

1

ANTIDERAPANT RESINE
EPOXY L1328 T.V.R
pose en atelier après rainurage.

2

ANTIDERAPANT
PLAT ALU PRS 37/5 T.V.R
pose en surépaisseur.

3

ANTIDERAPANT
PLAT ALU PRS 25/8 T.V.R
pose après rainurage.

4

ANTIDERAPANT PLOTS
MRS T.V.R
pose après rainurage.

Service Technique
Simon & Jean-Marie ONFRAY
Tél : 02 43 68 35 02 – contac@or53.fr

Ouest Réparations Résines
1230 Route de Changé - RD 162
53240 SAINT JEAN SUR MAYENNE
Tél. : 02 43 68 35 02
E.mail : contact@or53.fr - Site : www.or53.fr
SARL au capital de 24 000 € Siret - RC 330 825 191 000 35 APE 515 L
N° TVA FR 06 330 825 191 TVA acquittée sur Encaissement

ÉQUIPEMENTS
MARINE
INDUSTRIE
COLLECTIVITÉS
BÂTIMENT

SYSTEME ANTIDERAPANT T.V.R

Teinte Standard

RESINE L1328
BOIS CHENE +
CORINDON
BLANC
Ral : 7006

RESINE L1328
JAUNE +
CORINDON
BLANC
Ral : 1023

RESINE L1328
NOIRE +
CORINDON NOIR
Ral : 9011

Ouest Réparations Résines
1230 Route de Changé - RD 162
53240 SAINT JEAN SUR MAYENNE
Tél. : 02 43 68 35 02
E.mail : contact@or53.fr - Site : www.or53.fr
SARL au capital de 24 000 € Siret - RC 330 825 191 000 35 APE 515 L
N° TVA FR 06 330 825 191 TVA acquittée sur Encaissement

ÉQUIPEMENTS
MARINE
INDUSTRIE
COLLECTIVITÉS
BÂTIMENT

RESINE EPOXY ANTIDERAPANTE L1328 T.V.R

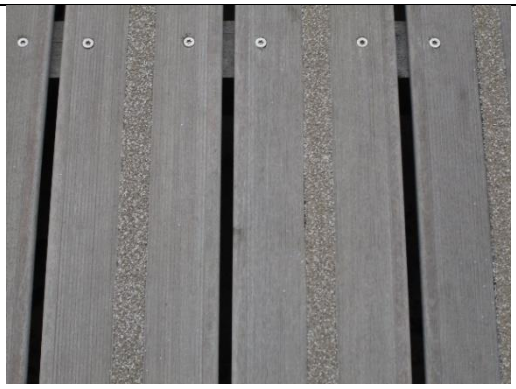

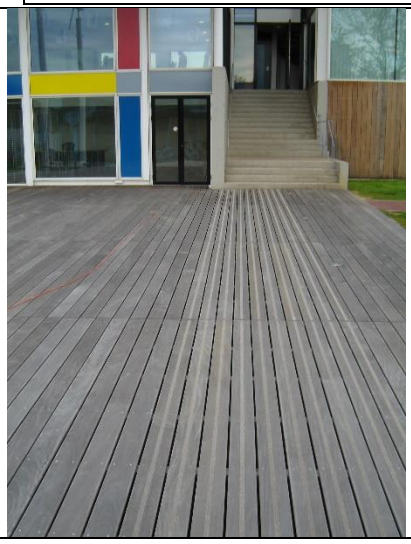

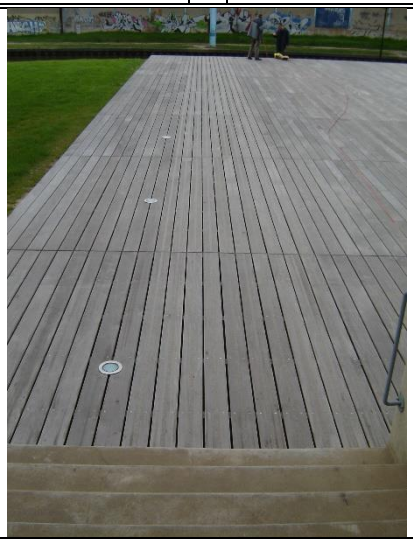

Ouest Réparations Résines
1230 Route de Changé - RD 162
53240 SAINT JEAN SUR MAYENNE
Tél. : 02 43 68 35 02
E.mail : contact@or53.fr - Site : www.or53.fr
SARL au capital de 24 000 € Siret - RC 330 825 191 000 35 APE 515 L
N° TVA FR 06 330 825 191 TVA acquittée sur Encaissement

ÉQUIPEMENTS
MARINE
INDUSTRIE
COLLECTIVITÉS
BÂTIMENT

RESINE EPOXY ANTIDERAPANTE L1328 T.V.R

" Teinte bois, jaune, noire"

FICHE TECHNIQUE

La Résine L1328 T.V.R est une Résine Epoxy bi-composants base + durcisseur se solidifiant à toute température de – 10°C à + 50°C.

La Résine Epoxy L1328 T.V.R s'applique sur tous supports secs et propres tel que métal, béton, plastique rigide, bois, pierre, granit etc…

Résine spécialement étudiée pour la création de revêtements antidérapants pour l'intérieur et l'extérieur.

Mélange Résine :

Proportion de poids	1 kg / 1 kg
Densité	1,6

Mélange Résine Teinte chêne + charge :

Proportion de poids	1 kg de Base, 1 kg de durcisseur, environ 4 kg de charge

La Résine Epoxy L1328 T.V.R se mélange avec des charges telles que le carborundum, la silice et le corindon.

Durcissement d'un mélange de 75 Gr de Base, 95 Gr de durcisseur, 340 Gr de charge.

Vie du mélange en pot	à 25°C	45 mm
Durcissement complet	à 20°C	10 H
	à 10°C	15 H
	à 5°C	24 H

Ouest Réparations Résines
1230 Route de Changé - RD 162
53240 SAINT JEAN SUR MAYENNE
Tél. : 02 43 68 35 02
E.mail : contact@or53.fr - Site : www.or53.fr
SARL au capital de 24 000 € Siret - RC 330 825 191 000 35 APE 515 L
N° TVA FR 06 330 825 191 TVA acquittée sur Encaissement

ÉQUIPEMENTS
MARINE
INDUSTRIE
COLLECTIVITÉS
BÂTIMENT

RESINE EPOXY ANTIDERAPANTE L1328 T.V.R
FICHE TECHNIQUE

Comme toutes les résines époxy, les propriétés mécaniques sont atteintes à 90 % après 7 jours de durcissement.

Propriétés mécaniques du mélange de résine pure

Dureté Barcol (modèle GYZJ 935)	81
Résistance à l'arrachement (acier doux sur acier doux) PSI	820
Résistance à la flexion PSI	13,380
Module de flexion PSI	$3,44 \times 10^5$
Résistance a la traction PSI	7,135
Module de traction PSI	$3,22 \times 10^5$
Allongement %	2,7

Précaution d'emploi : en tant qu'amine cycloaliphatique formulée, doit être manipulée avec soin. En cas de contamination avec la peau, les parties affectées doivent être lavées à l'eau et au savon.

Service Technique
Simon & Jean-Marie ONFRAY
Tél : 02 43 68 35 02 – contac@or53.fr

Ouest Réparations Résines
1230 Route de Changé - RD 162
53240 SAINT JEAN SUR MAYENNE
Tél. : 02 43 68 35 02
E.mail : contact@or53.fr - Site : www.or53.fr
SARL au capital de 24 000 € Siret - RC 330 825 191 000 35 APE 515 L
N° TVA FR 06 330 825 191 TVA acquittée sur Encaissement

ÉQUIPEMENTS
MARINE
INDUSTRIE
COLLECTIVITÉS
BÂTIMENT

RESINE EPOXY ANTIDERAPANTE L1328 T.V.R

"Teinte" bois, jaune, noire"

FICHE D'ENTRETIEN

Le Résine Epoxy Antidérapante L1328 T.V.R. appliquée sur du bois ne nécessite aucun entretien particulier. Le nettoyage du platelage peut être effectué deux fois par an à l'aide d'un balai brosse, jets d'eau ou nettoyeur haute pression à environ 50 cm du support. Se reporter aux prescriptions d'entretien du platelage.

Observations :

Afin d'obtenir une surface antidérapante, notre application consiste à incorporer le corindon dans la résine par méthode de saupoudrage à refus. Pendant la mise en place des lames de platelage et lors des premières semaines de passage, l'utilisateur peut observer l'évacuation du corindon de surface.
Ce phénomène tout à fait normal n'est autre que le "matage" du composant résine/corindon.

Service Technique
Simon & Jean-Marie ONFRAY
Tél : 02 43 68 35 02 – contac@or53.fr

Ouest Réparations Résines
1230 Route de Changé - RD 162
53240 SAINT JEAN SUR MAYENNE
Tél. : 02 43 68 35 02
E.mail : contact@or53.fr - Site : www.or53.fr
SARL au capital de 24 000 € Siret - RC 330 825 191 000 35 APE 515 L
N° TVA FR 06 330 825 191 TVA acquittée sur Encaissement

ÉQUIPEMENTS
MARINE
INDUSTRIE
COLLECTIVITÉS
BÂTIMENT

RESINE EPOXY ANTIDERAPANTE L1328 T.V.R

" Teinte" bois, jaune, noire"

MODE OPERATOIRE & FICHE D'ENTRETIEN

Objet : Système antidérapant sur platelage bois.

Principe : Mise en œuvre du système antidérapant L1328 T.V.R de chez Ouest Réparations Résines sur platelage bois par coulée de Résine époxy dans un rainurage.

Préparation :

Usinage du bois par un défonçage centré au milieu des lames.
Masquer les bords pour éviter tout débordement du système antidérapant.
Les surfaces d'application doivent être les plus rugueuses et propres possibles.

Mélange :

Proportion de poids : 1 kg de Base / 100 kg de Durcisseur.
Mélanger la base avec le durcisseur (bien insister sur les bords de la boite).
Verser le Corindon (1 kg de Base, 1 kg de durcisseur, environ 4 kg de charge)
et mélanger avec la Résine (bien insister sur les bords de la boite).

Application :

Couler et lisser (1mm de surépaisseur) avec une spatule le Mélange Résine/Corindon.
Enlever le système de protection après résinage.
Saupoudrer a refus le corindon pour effet antidérapant.
Balayer le surplus après durcissement complet (24 heures).

Produits utilisés :

Résine : Résine époxy sans solvant, bi composants (base + durcisseur) teintée dans la masse. Charge : Corindon blanc ou Brun 700µ.

Service Technique
Simon & Jean-Marie ONFRAY
Tél : 02 43 68 35 02 – contac@or53.fr

Ouest Réparations Résines
1230 Route de Changé - RD 162
53240 SAINT JEAN SUR MAYENNE
Tél. : 02 43 68 35 02
E.mail : contact@or53.fr - Site : www.or53.fr
SARL au capital de 24 000 € Siret - RC 330 825 191 000 35 APE 515 L
N° TVA FR 06 330 825 191 TVA acquittée sur Encaissement

ÉQUIPEMENTS
MARINE
INDUSTRIE
COLLECTIVITÉS
BÂTIMENT

Systèmes Profilés de Composants Antidérapants

PLAT ALU PRS 37/5 T.V.R

2

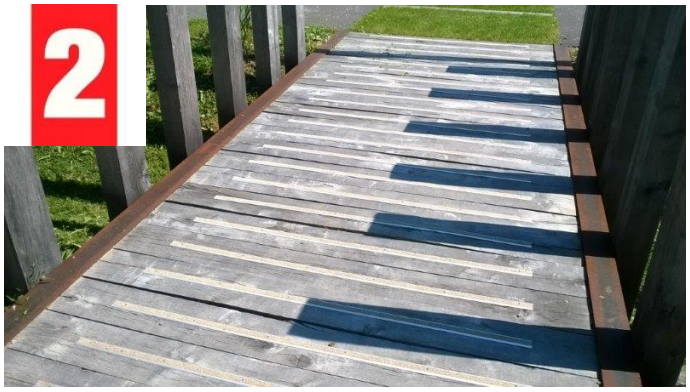

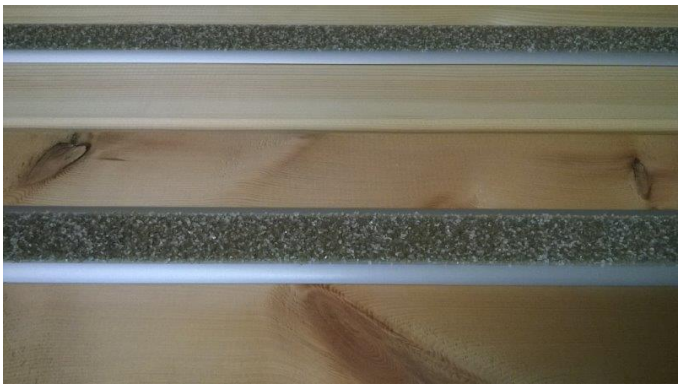

Ouest Réparations Résines
1230 Route de Changé - RD 162
53240 SAINT JEAN SUR MAYENNE
Tél. : 02 43 68 35 02
E.mail : contact@or53.fr - Site : www.or53.fr
SARL au capital de 24 000 € Siret - RC 330 825 191 000 35 APE 515 L
N° TVA FR 06 330 825 191 TVA acquittée sur Encaissement

ÉQUIPEMENTS
MARINE
INDUSTRIE
COLLECTIVITÉS
BÂTIMENT

Systèmes Profilés de Composants Antidérapants
PLAT ALU PRS 37/5 T.V.R
Pour Ouvrage neuf et Ouvrage existant :

Description technique :

Composition des PLATS ALU PRS 37/5 T.V.R :
- ✓ Résine époxy L1328 T.V.R et corindon coulés sur profils alu en queue d'aronde.

Dimensions des PLATS ALU PRS 37/5 T.V.R:
- ✓ Longueur standard 1.000 mm (nous consulter pour d'autres dimensions).
- ✓ Suivant vos besoins, de 500 mm minimum à 2.000 mm maxi
- ✓ Largeur 37 mm.
- ✓ Epaisseur hors tout 5 à 6 mm.

Pose des PLATS ALU PRS 37/5 T.V.R :
- ✓ La largeur "idéale" des lames du platelage sera de 150 mm maximum.
- ✓ La longueur "idéale" du platelage sera multiple de 1 ml. Si une découpe est nécessaire utiliser une scie à métaux.
- ✓ Sans défonçage des lames (surépaisseur de 5 à 6 mm hors tout).

Fixation des PLATS ALU PRS 37/5 T.V.R :
- ✓ A raison de 4 fixations au ml.
- ✓ Poser et maintenir le plat ALU PRS 37/5 T.V.R sur la lame.
- ✓ Percer avec une mèche Ø 3,5 mm le plat alu prs 37/5 et la lame bois. Et visser les 4 vis bois Inox A2 de 4 x 30 mm (pour les bois dur).

Ou
- ✓ Visser directement le plat alu prs 37/5 et la lame bois avec des vis auto-foreuse tête plate (pour les bois tendre).

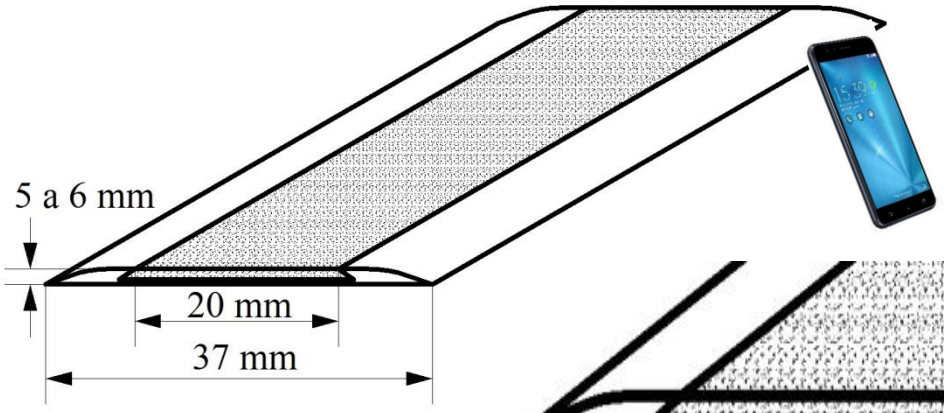

Service Technique
Simon & Jean-Marie ONFRAY
Tél : 02 43 68 35 02
contac@or53.fr

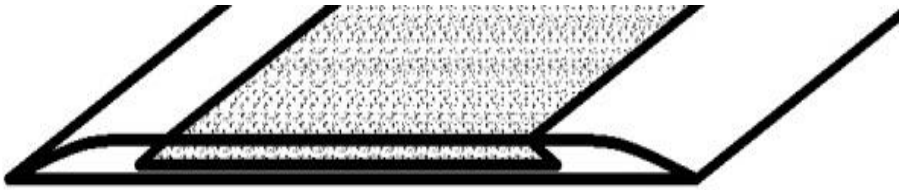

Ouest Réparations Résines
1230 Route de Changé - RD 162
53240 SAINT JEAN SUR MAYENNE
Tél. : 02 43 68 35 02
E.mail : contact@or53.fr - Site : www.or53.fr
SARL au capital de 24 000 € Siret - RC 330 825 191 000 35 APE 515 L
N° TVA FR 06 330 825 191 TVA acquittée sur Encaissement

ÉQUIPEMENTS
MARINE
INDUSTRIE
COLLECTIVITÉS
BÂTIMENT

Pose de profilé alu plat
Antidérapant PRS 37/5 T.V.R

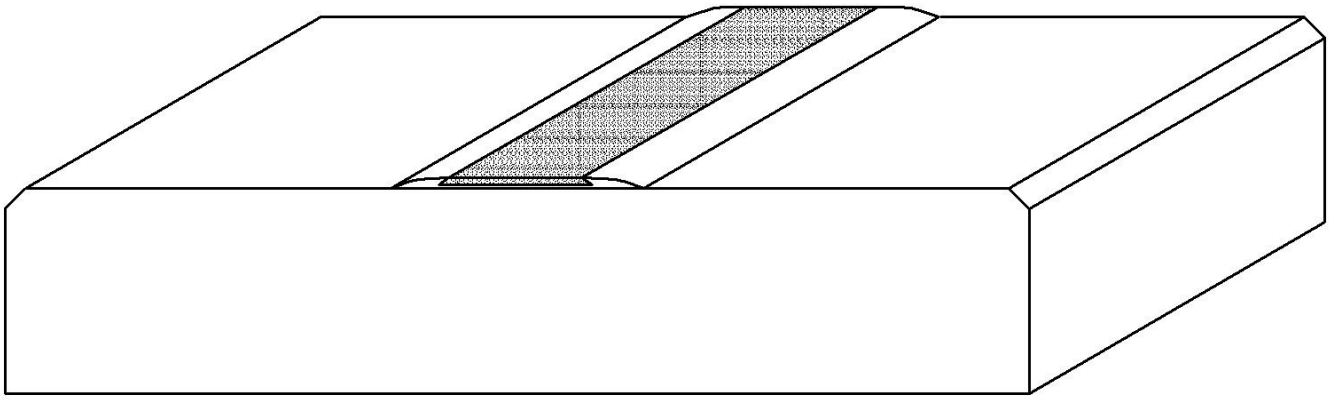

Vue de dessus

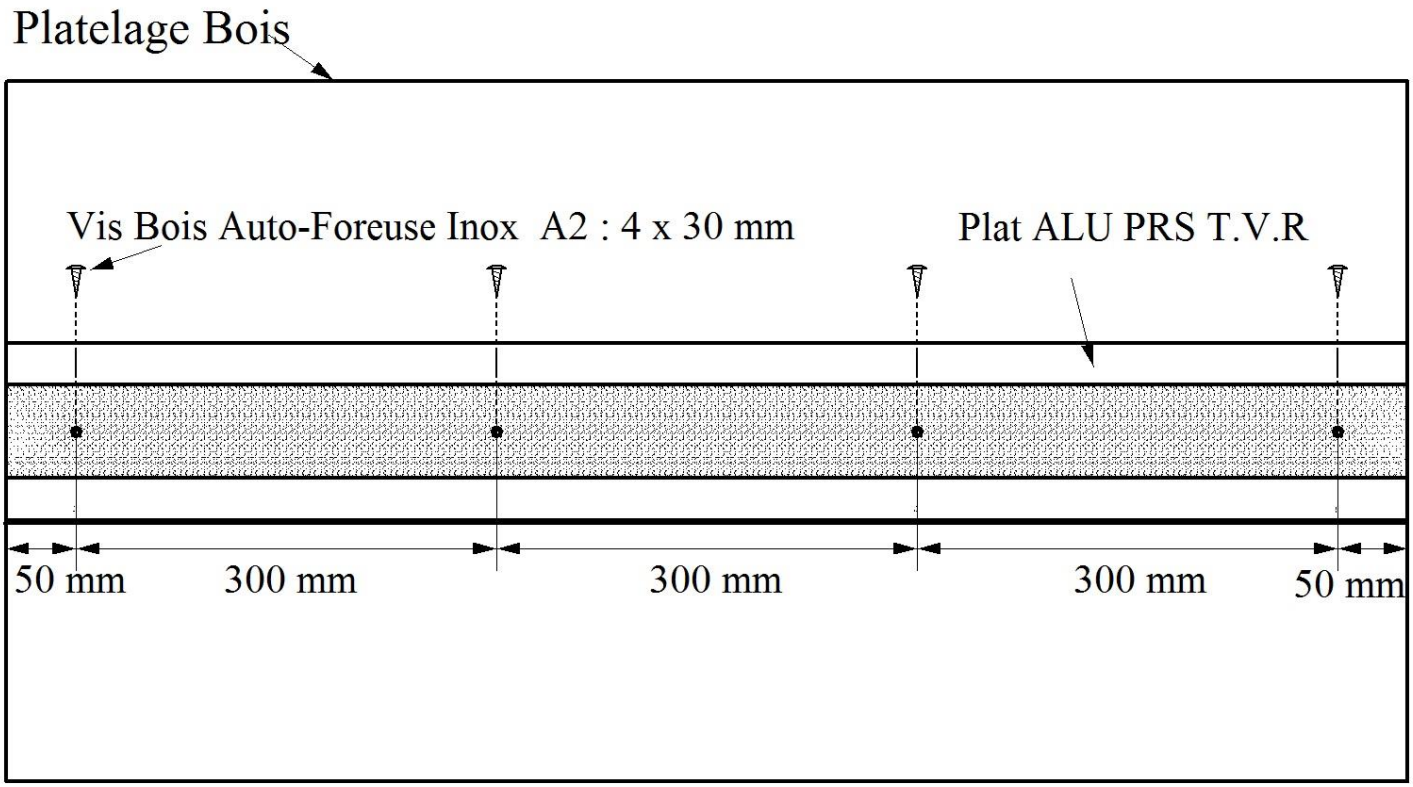

Schéma de pose :

- ✓ Poser et maintenir le PLAT ALU PRS 37/5 T.V.R sur la lame.
- ✓ Percer avec une mèche Ø 3,5 mm le plat alu et la lame bois.
- ✓ visser les 4 vis bois Inox A2 de 4 x 30 mm.
  Ou
- ✓ Visser directement le plat alu et la lame bois avec des vis auto-foreuse tête plate.

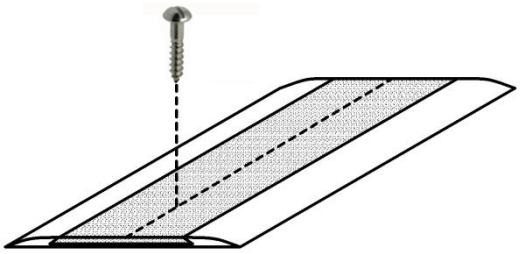

Ouest Réparations Résines
1230 Route de Changé - RD 162
53240 SAINT JEAN SUR MAYENNE
Tél. : 02 43 68 35 02
E.mail : contact@or53.fr - Site : www.or53.fr
SARL au capital de 24 000 € Siret - RC 330 825 191 000 35 APE 515 L
N° TVA FR 06 330 825 191 TVA acquittée sur Encaissement

ÉQUIPEMENTS
MARINE
INDUSTRIE
COLLECTIVITÉS
BÂTIMENT

PLAT ALU / EPOXY ANTIDERAPANTS PRS 37/5 T.V.R

Méthode de coupe & Entretien

Méthode de coupe :

Lorsqu'une découpe des plats est nécessaire pour ajuster la mesure du traitement antidérapant il est obligatoire de respecter la méthode suivante afin de ne pas détériorer le système Aluminium/Résine.

Le profil ne doit subir en aucun cas de surchauffe lors de la coupe, ce qui entraînerait un décollement du revêtement.

1) Utiliser une meuleuse d'angle munie d'un disque matériaux très fin pour entailler le composant Résine/Corindon jusqu'au matériau aluminium cette coupe ne doit pas dépasser deux à trois secondes

2) Utiliser une scie à métaux pour procéder à la coupe du plat aluminium. Ebavurer avec une lime puis fixer le système antidérapant.

Ne jamais découper l'ensemble Résine/Corindon et profilé aluminium avec la meuleuse d'angle.
Cette opération trop longue conduirait obligatoirement à une augmentation importante de chaleur qui entraînerait une détérioration de la résine et un décollement partiel avec son support

2) Entretien:

Le système Plat Alu / Epoxy Antidérapantes PRS 37/5 T.V.R ne nécessite aucun entretien particulier. Le nettoyage du platelage peut être effectué deux fois par an à l'aide d'un balai brosse, jets d'eau ou nettoyeur haute pression à environ 50 cm du support. Se reporter aux prescriptions d'entretien du platelage.

Service Technique
Simon & Jean-Marie ONFRAY
Tél : 02 43 68 35 02 – contac@or53.fr

Ouest Réparations Résines
1230 Route de Changé - RD 162
53240 SAINT JEAN SUR MAYENNE
Tél. : 02 43 68 35 02
E.mail : contact@or53.fr - Site : www.or53.fr
SARL au capital de 24 000 € Siret - RC 330 825 191 000 35 APE 515 L
N° TVA FR 06 330 825 191 TVA acquittée sur Encaissement

ÉQUIPEMENTS
MARINE
INDUSTRIE
COLLECTIVITÉS
BÂTIMENT

Systèmes Profilés de Composants Antidérapants

PLAT ALU PRS 25/8 T.V.R

3

Ouest Réparations Résines
1230 Route de Changé - RD 162
53240 SAINT JEAN SUR MAYENNE
Tél. : 02 43 68 35 02
E.mail : contact@or53.fr - Site : www.or53.fr
SARL au capital de 24 000 € Siret - RC 330 825 191 000 35 APE 515 L
N° TVA FR 06 330 825 191 TVA acquittée sur Encaissement

ÉQUIPEMENTS
MARINE
INDUSTRIE
COLLECTIVITÉS
BÂTIMENT

Systèmes Profilés de Composants Antidérapants
PLAT ALU PRS 25/8 T.V.R
Pour Ouvrage neuf et Ouvrage existant :

Description technique :

Composition des PLATS ALU PRS 25/8 T.V.R :

- ✓ Résine époxy L1328 T.V.R et corindon coulés sur profils alu.
- ✓ 4 tampons mousse de réservation sur la partie supérieure pour permettre la fixation des PLATS ALU PRS 25/8 T.V.R.
- ✓ 4 pré-perçages de l'aluminium sous les tampons pour permettre la fixation.

Dimensions des PLATS ALU PRS 25/8 T.V.R :

- ✓ Longueur standard 1.000 mm (nous consulter pour d'autres dimensions).
- ✓ Largeur 25 mm.
- ✓ Epaisseur hors tout 8 à 9 mm.

Pose des PLATS ALU PRS 25/8 T.V.R :

- ✓ La largeur "idéale" des lames du platelage sera de 150 mm maximum.
- ✓ La longueur "idéale" du platelage sera multiple de 1 ml. Si une découpe est nécessaire utiliser une scie à métaux.
- ✓ Deux possibilités de pose :

1) Sans défonçage des lames (surépaisseur de 8 à 9 mm hors tout).
2) Avec défonçage des lames sur 6 mm de profondeur (surépaisseur de 2 à 3 mm hors tout)

Fixations des PLATS ALU PRS 25/8 T.V.R :

- ✓ A raison de 4 fixations au ml dans les réserves en mousse.
- ✓ Poser et maintenir le plat ALU PRS 25/8 T.V.R dans la rainure de la lame.
- ✓ Percer avec une mèche Ø 3,5 mm la lame bois (sur environ 10 mm pour éviter la casse des vis) suivant dureté du bois.
- ✓ Visser les 4 vis bois Inox A2 de 4 x 30 mm.

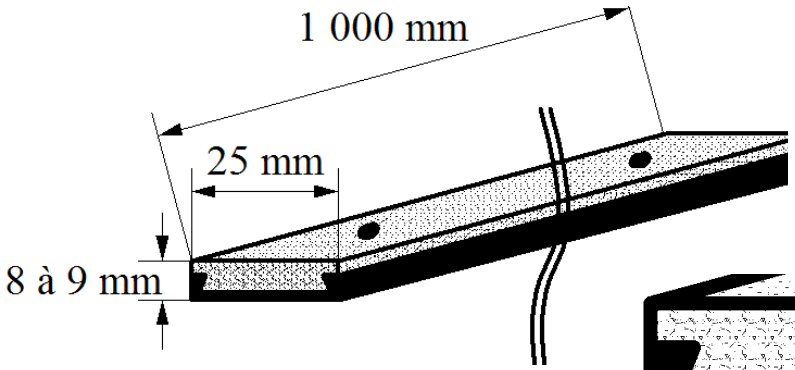

Service Technique
Simon & Jean-Marie ONFRAY
Tél : 02 43 68 35 02 – contac@or53.fr

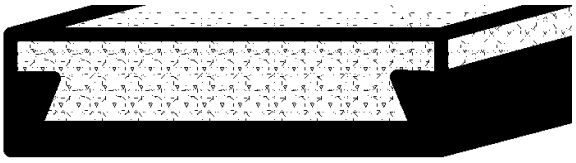

Ouest Réparations Résines
1230 Route de Changé - RD 162
53240 SAINT JEAN SUR MAYENNE
Tél. : 02 43 68 35 02
E.mail : contact@or53.fr - Site : www.or53.fr
SARL au capital de 24 000 € Siret - RC 330 825 191 000 35 APE 515 L
N° TVA FR 06 330 825 191 TVA acquittée sur Encaissement

ÉQUIPEMENTS
MARINE
INDUSTRIE
COLLECTIVITÉS
BÂTIMENT

Pose de profilé alu plat Antidérapant PRS 25/8 T.V.R après défonçage de la lame

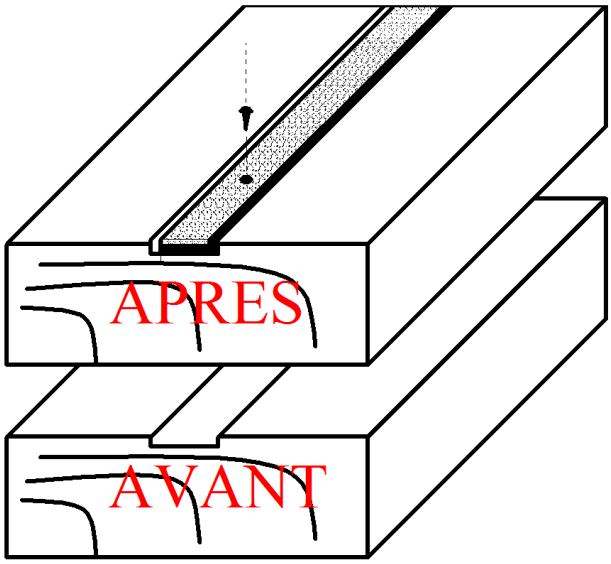

Dimension conseillée de la rainure 28 / 6 mm

Vue de dessus schéma PRS T.V.R

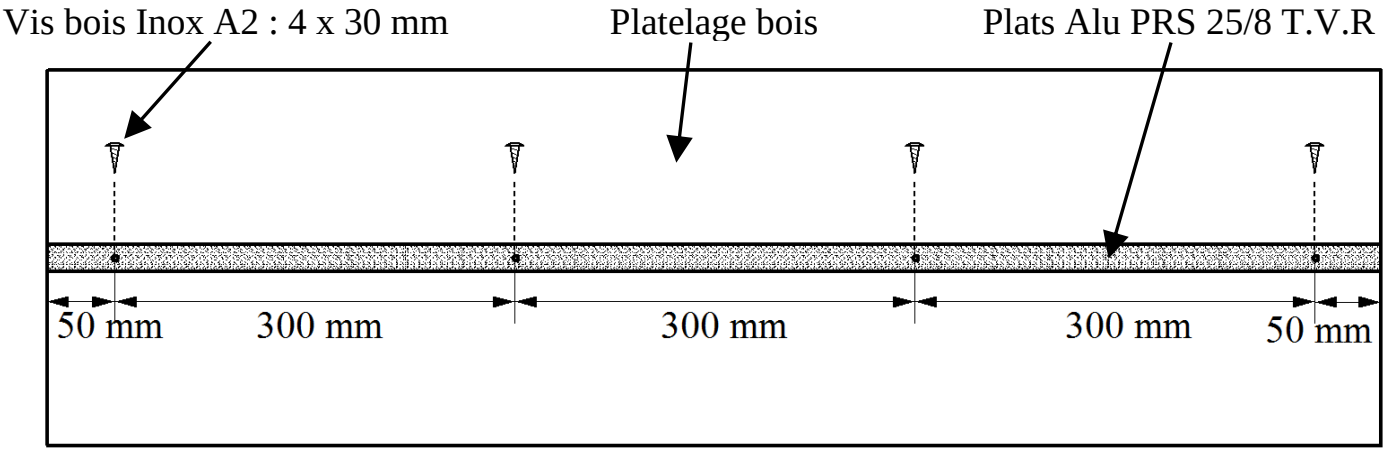

Schéma de pose PRS N° 3

- ✓ Poser et maintenir le PLAT ALU PRS 25/8 T.V.R sur la lame.
- ✓ Percer avec une mèche Ø 3,5 mm la lame bois (sur environ 10 mm pour éviter la casse des vis).
- ✓ Visser les 4 vis bois Inox A2 de 4 x 30 mm.

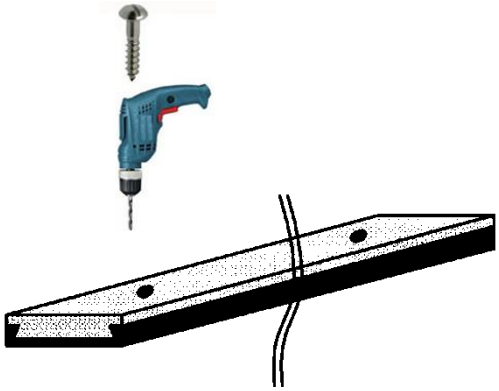

Ouest Réparations Résines
1230 Route de Changé - RD 162
53240 SAINT JEAN SUR MAYENNE
Tél. : 02 43 68 35 02
E.mail : contact@or53.fr - Site : www.or53.fr
SARL au capital de 24 000 € Siret - RC 330 825 191 000 35 APE 515 L
N° TVA FR 06 330 825 191 TVA acquittée sur Encaissement

ÉQUIPEMENTS
MARINE
INDUSTRIE
COLLECTIVITÉS
BÂTIMENT

PLAT ALU / EPOXY ANTIDERAPANTES PRS 25/8 T.V.R

Méthode de coupe & Entretien

Méthode de coupe :

Lorsqu'une découpe des plats est nécessaire pour ajuster la mesure du traitement antidérapant il est obligatoire de respecter la méthode suivante afin de ne pas détériorer le système Aluminium/Résine.

Le profil ne doit subir en aucun cas de surchauffe lors de la coupe, ce qui entraînerait un décollement du revêtement.

Utiliser une meuleuse d'angle munie d'un disque matériaux très fin pour entailler le composants Résine/Corindon jusqu'au matériau aluminium cette coupe ne doit pas dépasser deux à trois secondes

Utiliser une scie à métaux pour procéder à la coupe du plat aluminium. Ebavurer avec une lime puis fixer le système antidérapant.

Ne jamais découper l'ensemble Résine/Corindon et profilé aluminium avec la meuleuse d'angle.
Cette opération trop longue conduirait obligatoirement à une augmentation importante de chaleur qui entraînerait une détérioration de la résine et un décollement partiel avec son support

2) Entretien:

Le système Plat Alu / Epoxy Antidérapantes PRS 25/8 T.V.R ne nécessite aucun entretien particulier. Le nettoyage du platelage peut être effectué deux fois par an à l'aide d'un balai brosse, jets d'eau ou nettoyeur haute pression à environ 50 cm du support. Se reporter aux prescriptions d'entretien du platelage.

Service Technique
Simon & Jean-Marie ONFRAY
Tél : 02 43 68 35 02 – contac@or53.fr

Ouest Réparations Résines
1230 Route de Changé - RD 162
53240 SAINT JEAN SUR MAYENNE
Tél. : 02 43 68 35 02
E.mail : contact@or53.fr - Site : www.or53.fr
SARL au capital de 24 000 € Siret - RC 330 825 191 000 35 APE 515 L
N° TVA FR 06 330 825 191 TVA acquittée sur Encaissement

ÉQUIPEMENTS
MARINE
INDUSTRIE
COLLECTIVITÉS
BÂTIMENT

Systèmes Profilés de Composants Antidérapants
Plots MRS T.V.R

4

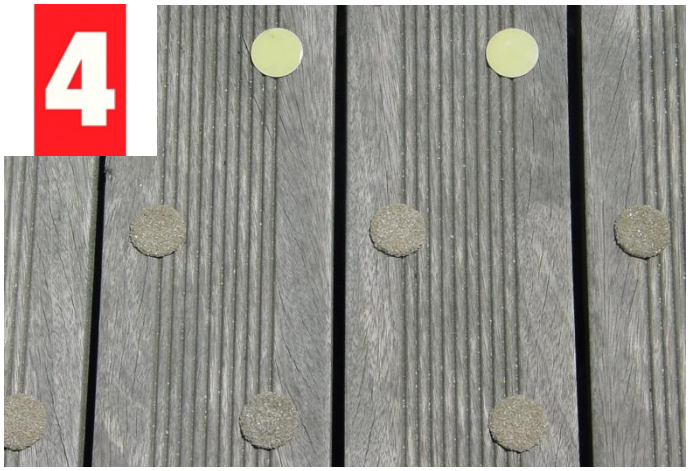

Ouest Réparations Résines
1230 Route de Changé - RD 162
53240 SAINT JEAN SUR MAYENNE
Tél. : 02 43 68 35 02
E.mail : contact@or53.fr - Site : www.or53.fr
SARL au capital de 24 000 € Siret - RC 330 825 191 000 35 APE 515 L
N° TVA FR 06 330 825 191 TVA acquittée sur Encaissement

ÉQUIPEMENTS
MARINE
INDUSTRIE
COLLECTIVITÉS
BÂTIMENT

Systèmes Profilés de Composants Antidérapants Plots MRS T.V.R

Cahier des Charges

Mise en œuvre et entretien du système platelage / antidérapant.

1) Mise en œuvre :

Outillage nécessaire : ► porte mèche, ► Mèche Ø 32, ► Défonceuse portative.

Mode de pose :

Vue de coupe **PVC 1**

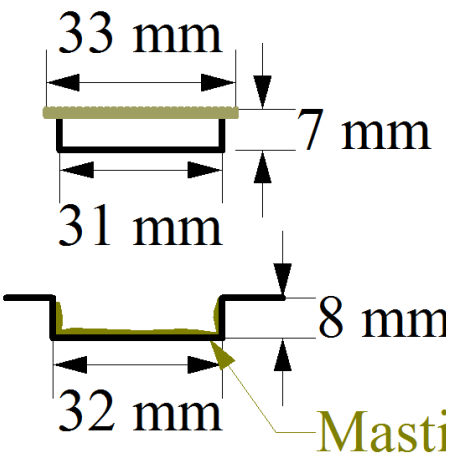

- Percer le support bois au Ø 32 mm et 8 mm de profondeur suivant le calepinage désiré (entre 45 et 55 plots par m²).
- Aspirer et dépoussiérer les perforations.
- Appliquer la quantité nécessaire de mastic souple mono composant (fournie par la Sté Ouest Réparations Résines) afin de garantir une enveloppe étanche autour du plot antidérapant.
- Poser le plot antidérapant dans sa réserve en le faisant pivoter deux tours complets sur lui-même.
- Laisser sécher 24 heures avant ouverture de la zone traitée.
-

ATTENTION : L'application de plots et MRS T.V.R ne doit pas être effectuée en dessous de 5° et/ou par temps humide.

Nota : Nous vous conseillons de prendre un avis auprès d'un spécialiste afin de vérifier si la charge d'exploitation n'est pas modifiée par rapport au calcul initial.

2) Entretien :

Le nettoyage du platelage peut être effectué deux fois par an à l'aide d'un balai brosse, jets d'eau ou nettoyeur haute pression à environ 50 cm du support.

ATTENTION : Les plots MRS T.V.R sont étudiés pour une circulation piétonne et non pour les manœuvres de voitures et camions.

Service Technique : Simon & Jean-Marie ONFRAY
Tél : 02 43 68 35 02 – contact@or53.fr

Ouest Réparations Résines
1230 Route de Changé - RD 162
53240 SAINT JEAN SUR MAYENNE
Tél. : 02 43 68 35 02
E.mail : contact@or53.fr - Site : www.or53.fr
SARL au capital de 24 000 € Siret - RC 330 825 191 000 35 APE 515 L
N° TVA FR 06 330 825 191 TVA acquittée sur Encaissement

ÉQUIPEMENTS
MARINE
INDUSTRIE
COLLECTIVITÉS
BÂTIMENT

Systèmes Profilés de Composants Antidérapants
Plots MRS T.V.R

Vue de dessus **PVD1**

Calepinage : 50 plots par m²

Ou

2 lignes de plots par lame

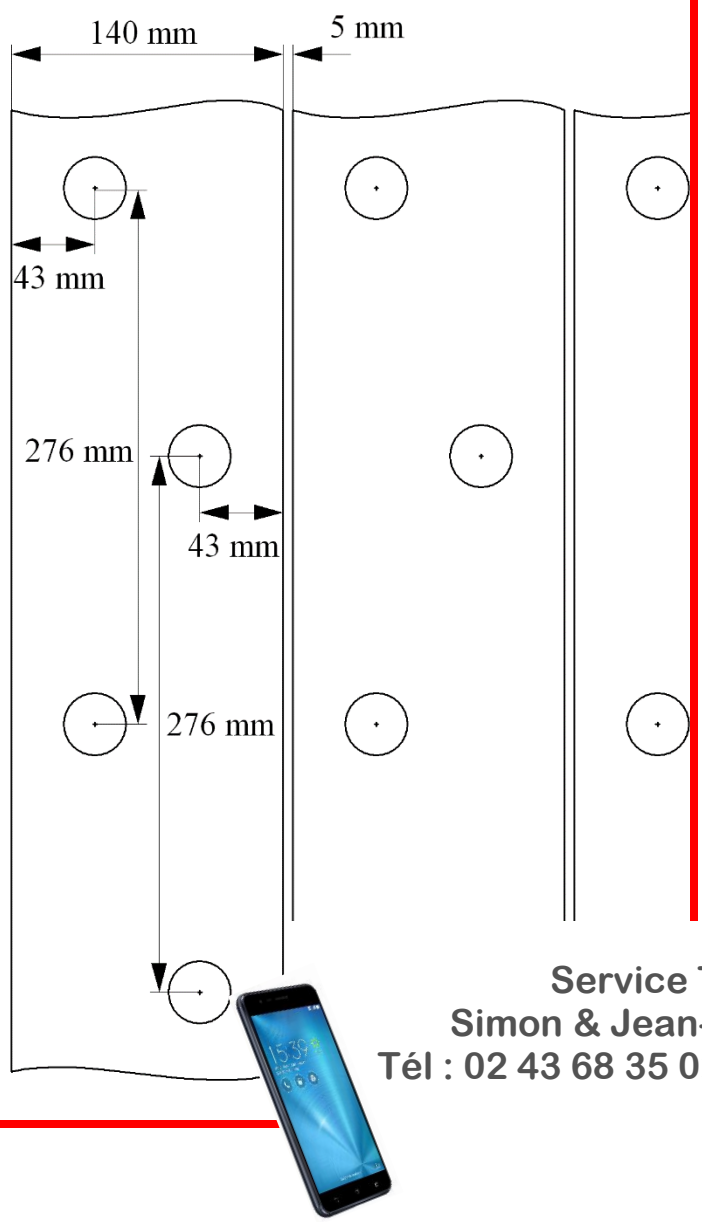

1 ligne de plots par lame

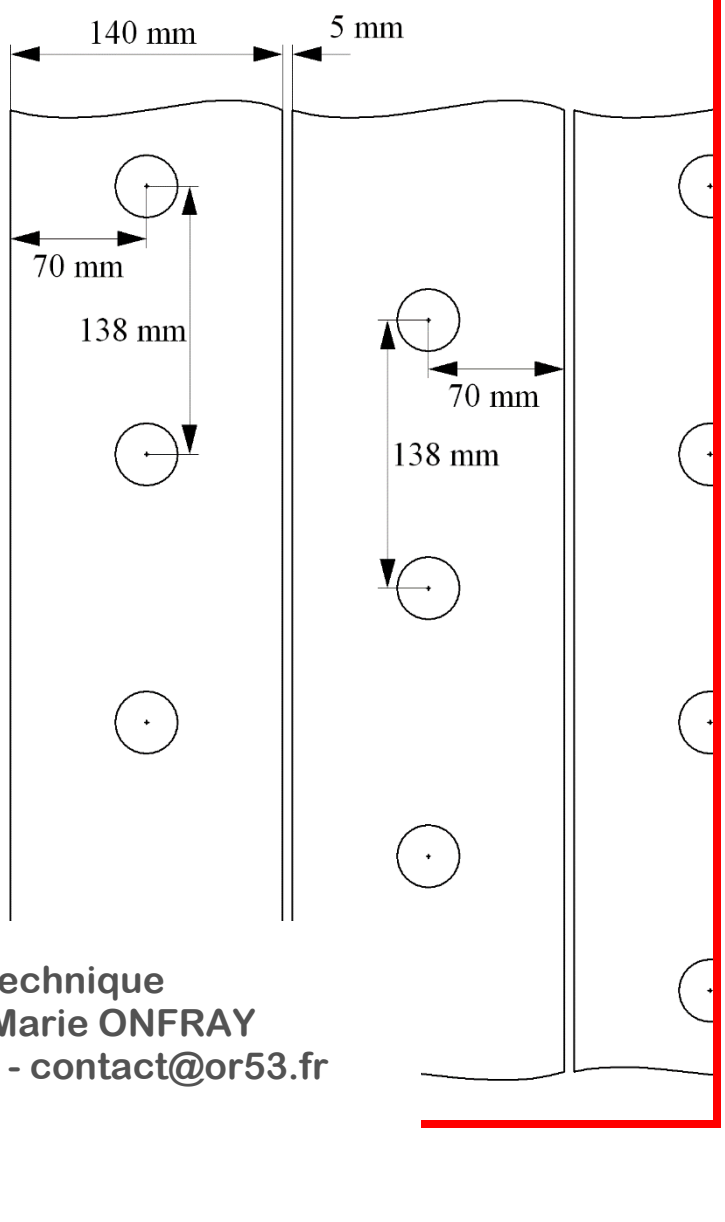

Service Technique
Simon & Jean-Marie ONFRAY
Tél : 02 43 68 35 02 - contact@or53.fr